DAB GREENS YOUR LIFE

DAB®
WATER•TECHNOLOGY

K泵 手 册

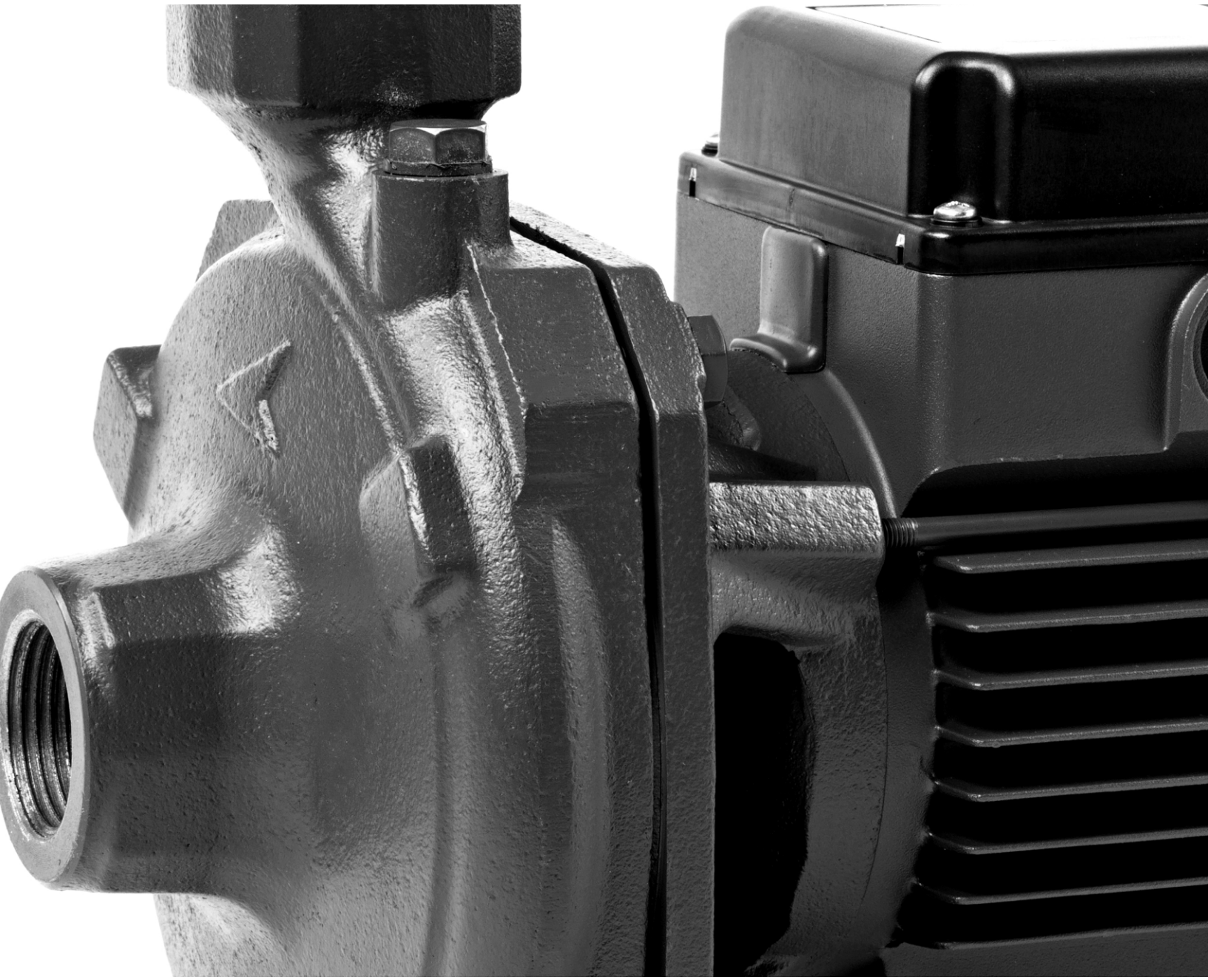

www.dabpumps.cn

DAB®

WATER • TECHNOLOGY

戴博水泵于1975 年在梅斯特里诺（帕多瓦）成立，拥有六个生产基地，1600多名员工和遍布全球的12 个销售分支机构。总销售额超过3 亿欧元。致力于民用住宅、、商业楼宇、农业灌溉等领域，提供设计、制造、销售于一体的、性价比高的、且用户友好的水泵系统解决方案。以可持续性、公开诚信、以人为本、独立自主、合作共赢、雄心无限的价值观，戴博水泵成为了国际水平的行业领导者。

戴博中国成立于2006年，是戴博全球6大生产基地之一，总部设在青岛。占地面积11600平房米，目前拥有员工300余名，拥有生产、研发、市场、销售、物流与采购等一体化的全部职能，以迅速高效的方式渗透中国市场，服务本土客户。10余年以来，遵循意大利技术与西方历史、传统文化相结合发展之路，在中国正在经历着从旧的污染能源系统向可再生能源系统的快速转变中，戴博水泵中国分公司不断巩固其在中国的领先地位。

如今戴博中国提出“戴博，绿色生活”这一宣言，标志着当地新的发展战略。以四十年余积累的专业知识和技能，致力于共建中国绿水青山。

目录 INDEX

01 KHA系列

03 KHI系列

06 KMH系列

08 KHH系列

10 KI系列 NEW

自动热水增压泵KHA系列

产品特性

自带流量开关，支持自动和手动两种模式，使用方便；独特的防震静音设计，持续供压，噪音低，特别适合家庭使用；欧洲标准工厂制造，高达IP44防水防尘等级，符合CCC标准；节能设计，安装便捷灵活，24个月保修期。

产品应用

- 太阳能热水增压
- 生活用水提升和增压

自动热水增压泵 KHA 系列

性能曲线

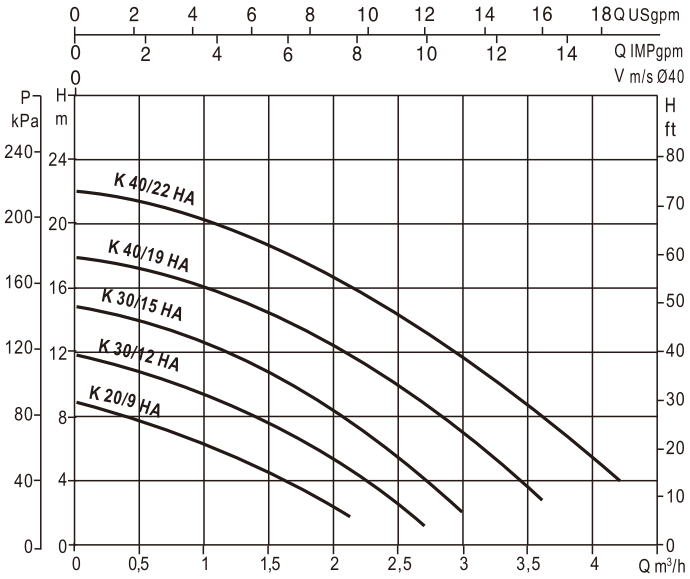

技术参数

型 号	K 20/9 HA	K 30/12 HA	K 30/15 HA	K 40/19 HA	K 40/22 HA
代 码	60172783	60172782	60172781	60172780	60172779
电气连接					
电源参数	1x220V-/50Hz				
额定输入功率 P1(w)	170	280	320	450	520
额定输出功率 P2(w)	15	130	165	240	310
应用场合					
输送介质	清 水				
介质温度（°C ）	0-100				
性能参数					
最大扬程(m)	9	12	15	18	22
最大流量(m3/h)	2.1	2.7	3	3.6	4.2
额定扬程(m)	5.5	6.3	8.8	11.5	15
额定流量(m^3/h)	1.2	1.8	1.29	2.16	2.4
进口尺寸(mm)	16				
出口尺寸(mm)	16				
最大承压（bar）	10				
防护等级	IP44				
重量(kg)	5.4	7.9	7.9	8.9	8.9
材 质					
泵 体	铸 铁				
叶 轮	工程塑料				
轴	不锈钢				
机械密封	石墨 / 陶瓷				

产品结构及尺寸

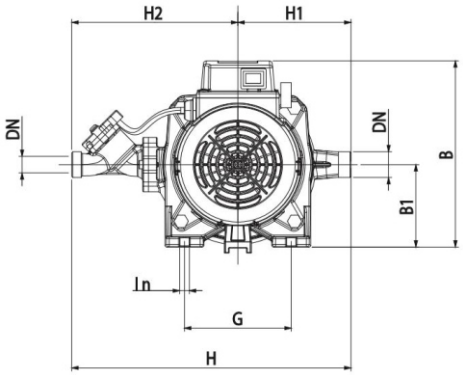

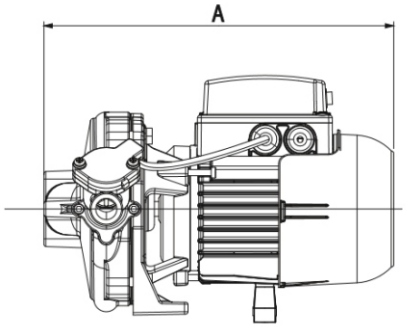

长度单位(mm)

型号	A	B	B1	DN (英寸)	G	H	H1	H2	In	数量/托盘
K 20/9 HA	253	172	65	G3/4"	70	231	83	148	8	36
K 30/12 HA	282	192	85	G3/4"	110	287.5	116.5	171	9.5	36
K 30/15 HA	280.5	192	85	G3/4"	110	287.5	116.5	171	9.5	36
K 40/19 HA	282	192	85	G3/4"	110	287.5	116.5	171	9.5	36
K 40/22 HA	280.5	192	85	G3/4	110	287.5	116.5	171	9.5	36

产品特性

感应电机感应电机，结构紧凑，风扇自冷，自润滑密封轴承，噪音低，寿命长；单相带有埋入式热保护器和启动电容，三相电机能效符合IE2标准，效率高；带有热保护器和启动电容，电机能效等级高；泵体、支架和法兰表面电泳处理，防腐性能高，水力性能优，符合CCC标准(K270/25HIT,K310/31HIT未包含),24个月的保修期。

产品应用

- 家庭、宾馆等中小型热水循环，以及生活用水循环、增压、供水
- 太阳能集热器、空气热源水箱、采暖，中小型中央空调冷热水循环
- 小型养殖场、农场、工厂供水等

热水循环泵 KHI 系列

性能曲线

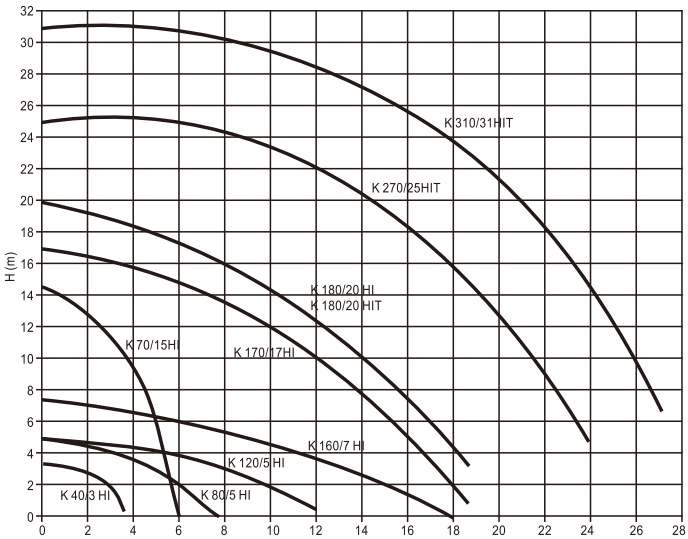

技术参数

型 号	K40/3 HI	K80/5 HI	K120/5 HI	K160/7 HI	K70/15 HI	K170/17 HI	K180/20 HI	K180/20HIT	K270/25HIT	K310/31HIT
代 码	60181919（DN25） 60181918(DN32)	60172784	60172789	60181917(DN50) 60181916(DN65)	60172793	60172890	60172791	60172794	60172732	60172733
电气连接										
电源参数	1x220V-/50Hz							3x380V-/50Hz		
额定输入功率 P1(w)	160	190	250	370	430	1080	980	930	1850	2500
额定输出功率 P2(w)	25	68	90	170	230	870	740	640	1500	2200
应用场合										
输送介质	清水，碳酸钙溶度不超过 450 毫克/升									
介质温度（℃）	2 - 100								-10 -120	
性能参数										
最大扬程(m)	3.5	5	5	7.5	14.5	17	20	20	26	31
最大流量 (m^3/h)	3.6	7.8	12	18	6	18.6	18.6	18.6	24	25.6
额定扬程(m)	2.7	3.1	3.4	4.7	9.8	12	13.5	13.5	20	26
额定流量 (m^3/h)	2.1	4.8	7.2	9.6	4.2	10.2	10.8	10.8	15	16
进口尺寸 (mm) 出口尺寸（mm）	25 或者 32 可选	40	50	65 或者 50 可选	40	80	50	50	50	50
最大承压（bar）	6								16	
防护等级	IP44								IP55	
重量(kg)	5.7	6.7	10.4	12.6	9.2	18	18.6	18.7	39.2	41.3
材质										
泵 体	铸 铁									
叶 轮	工程塑料									
轴	不锈钢									
机械密封	石墨/陶瓷									
配对法兰	铸铁（表面电泳处理）								出厂无配对法兰	

产品结构及尺寸

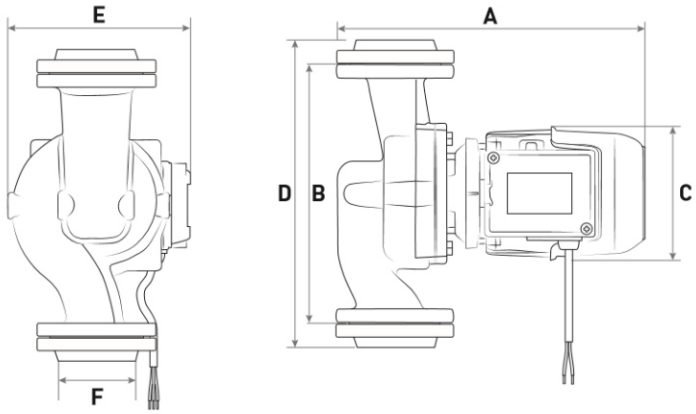

图1

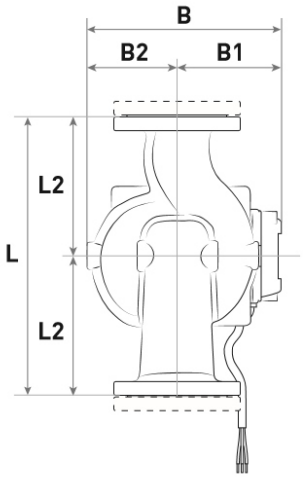

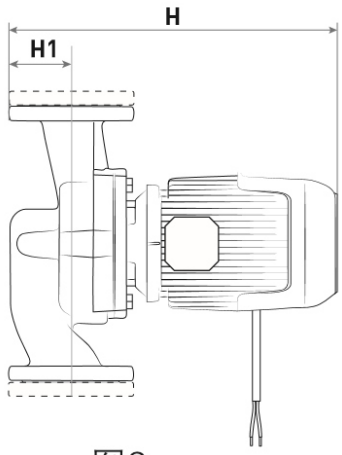

图2

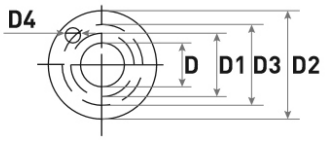

法兰尺寸图

长度单位(mm)

型号(图 1)	A	B	C	D	E	F	数量/托盘
K 40/3 HI	259	150	132	205	158	25/32	30
K 80/5 HI	271.5	210	132	265	174	40	30
K 120/5 HI	303	260	132	319	185.5	50	30
K 160/7 HI	311	280	132	339/347	193.5	65/50	30
K 70/15 HI	287	260	132	315	185	40	30
K 170/17 HI	356	280	154.5	347	213.5	80	21
K180/20 HI	356	280	154.5	339	213.5	50	21
K 180/20 HIT	356	280	154.5	339	213.5	50	21

型号 (图 2)	B	B1	B2	D	D1	D2	D3	D4	H	H1
K 270/25 HIT	233	120	113	50	102	165	125	4×Ø8	463	105
K 310/31 HIT	233	120	113	50	102	165	125	4×Ø8	537	105

离心泵KMH系列

产品特点

电机符合CEI2-3标准、CCC标准，高效节能；自润滑密封轴承，确保电机静音运行，有效延长寿命；埋入式热保护器在电机过热时停止运行，有效保护电机；高聚合叶轮，精度高、确保运行稳定性和安全性；泵体经电泳处理，不易生锈，耐腐蚀，24个月质保期。

产品应用

- 农场和工厂供水
- 暖通空调循环
- 机电设备冷却循环
- 家庭浇灌

离心泵 KMH 系列

性能曲线

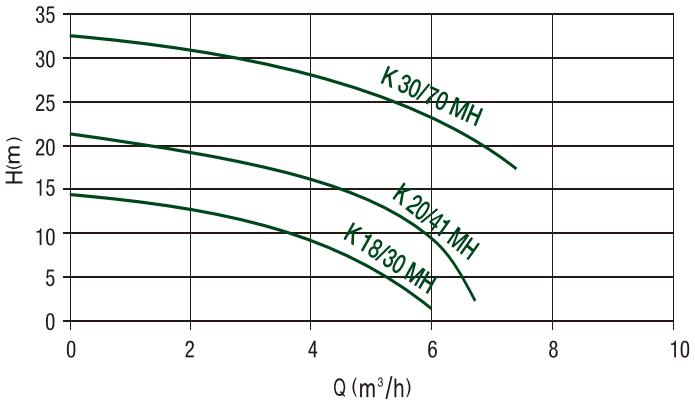

性能曲线

型号	K 18/30 MH	K 20/41 MH	K 30/70 MH
代码	60172785（IP44） 60184878（IP55）	60172786	60172788
电气连接			
电源参数	1x220-/50Hz		
额定输入功率 P1(w)	350	635	1170
额定输出功率 P2(w)	150	415	790
应用场合			

技术参数

输送介质	清水		
介质温度（℃）	-10 - 90		
性能参数			
最大扬程(m)	14.5	22	31.8
最大流量(m3/h)	6	6.6	7.2
额定扬程(m)	10.2	16	25
额定流量(m3/h)	3.6	4.08	5.52
进口尺寸(mm)	25		
出口尺寸(mm)	25		
最大承压（bar）	10		
重量 (kg)	8.4	9.1	14.8
材 质			
泵 体	铸 铁		
叶 轮	工程塑料		
轴	不锈钢		
机械密封	石墨/ 陶瓷		

产品结构及尺寸

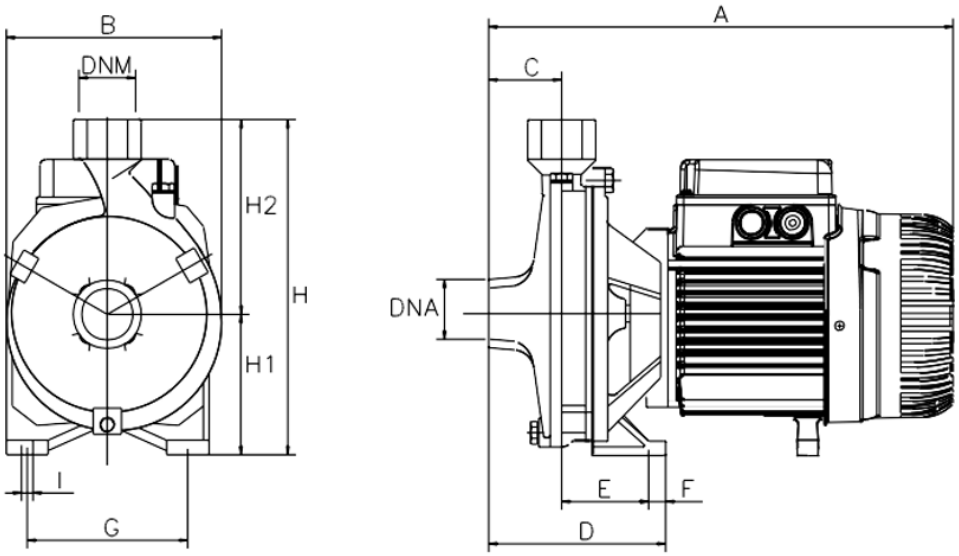

长度单位(mm)

型号	A	B	C	D	E	F	G	I	H	H1	H2	DNA	DNM	包装尺寸			容积	重量	数量/托盘
														L/A	L/B	H	(m3)	(kg)	
K 18/30 MH	280	160	50	100	50	15	110	9	205	80	120	25	25	330	200	260	0.017	8.4	39
K 20/41 MH	300	160	50	100	50	15	110	9	205	85	120	25	25	332	202	257	0.024	10.1	39
K 30/70 MH	300	185	50	108	58	15	140	9	235	100	135	25	25	392	232	262	0.024	14.8	27

卧式多级泵KHH系列

产品特点

AISI304不锈钢泵体、端盖及转子轴，外观美观，使用寿命长；接线盒防护等级IP55，电机防护等级IP44,绝缘等级F；带有埋入式热保护器和启动电容，运行噪音低；多级叶轮，高扬程，24月保修期；

卧式多级泵 KHH 系列

产品应用

- 家用或工业供水及增压系统
- 农业方面的小型灌溉
- 配套清洗设备
- 机械及冷却循环、清水处理等

性能曲线

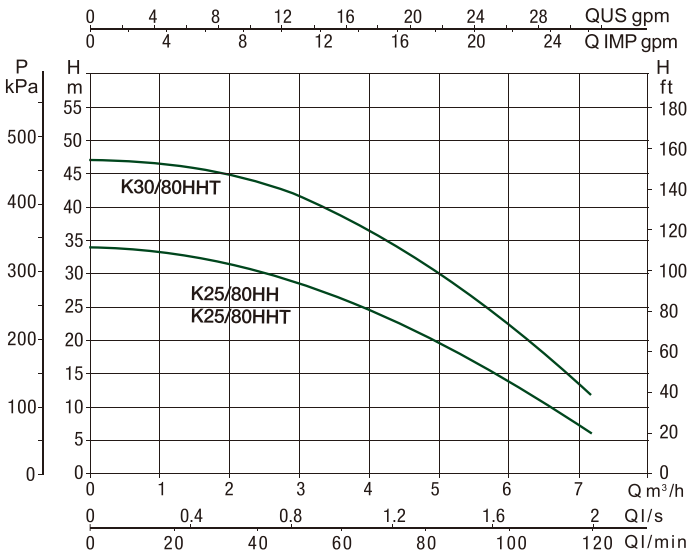

技术参数

型号	K 25/80 HH	K 25/80 HHT	K 30/80 HHT
代码	60172734	60172735	60172736
电气连接			
电源参数	1x220V~/50Hz	3×380V~/50Hz	
输入功率(w)	800	800	1200
输出功率(w)	550	550	800
应用场合			
输送介质	清洁、无固体或颗粒物、无粘性、无腐蚀性、化学中性的清水		
介质温度（°C）	0 — 100		
性能参数			
叶轮级数	3	3	4
额定转速(r/min)	2900	2900	2900
最大承压（bar）	8		
最大扬程(m)	34	34	47
最大流量(m3/h)	7	7	7
额定扬程(m)	22	22	32
额定流量(m3/h)	4.6	4.6	4.6
接口尺寸(mm)	25	25	25
重量(kg)	9	12	13
材质			
泵体	不锈钢		
叶轮	工程塑料		
轴	不锈钢		
密封	石墨/陶瓷		

产品结构及尺寸

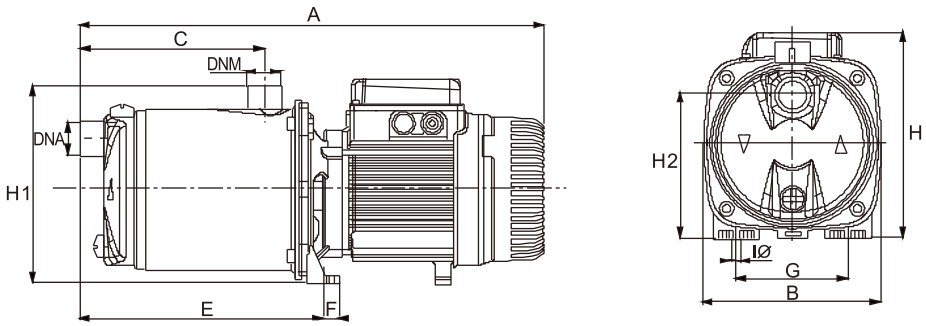

长度单位(mm)

型号	A	B	C	E	F	G	IØ*4	H	H1	H2	DNA (英寸)	DNM (英寸)	托盘/数量
K25/80HH(T)	384	174	108	186	13.5	111	9	193	196	143	G1"	G1"	28
K30/80HHT	458	174	166	241	13.5	111	9	203	196	143	G1"	G1"	28

卧式离心泵KI系列

产品特点

不锈钢泵体、端盖及转子轴和叶轮，更耐腐蚀，可靠性高，使用寿命长；风冷式异步电机，配备高质量轴承确保低噪音和耐久性；带有埋入式热保护器和启动电容，运行噪音低；单级叶轮，高扬程，意大利原装进口，24月保修期。

卧式离心泵 KI 系列

产品应用

- 不锈钢卧式离心泵适用于热水
- 工业清洗
- 民用和工业增压等领域（冷热水和冷藏液体）

性能曲线

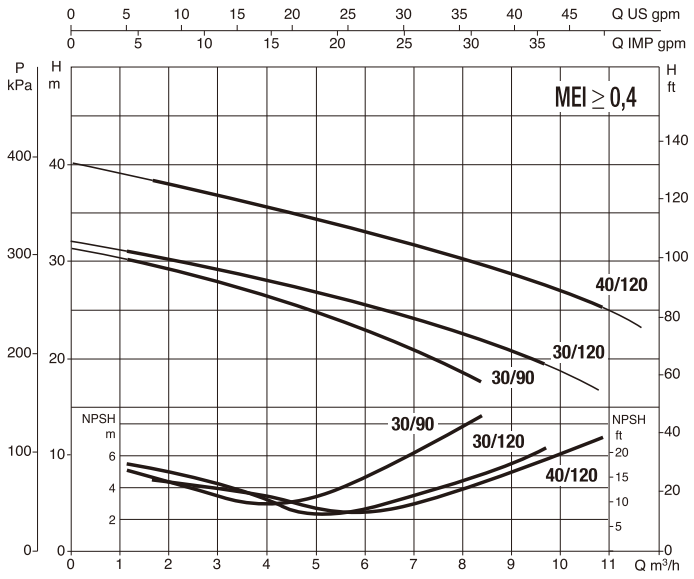

DAB水泵有权对产品进行修改，恕不另行通知。

技术参数

型 号	KI 30/90M	KI 30/120M	KI 30/120T	KI 30/120T	KI 40/120M
代 码	60173605	60173606	60173607	60179404	60173608
电气连接					
电源参数	1x220V~/50Hz	1x220V~/50Hz	3×220V/380V~/50Hz	3×220V/380V~/50Hz	1x220V~/50Hz
最大输入功率(w)	1400	1550	1550	1450	2200
额定输出功率(w)	750	1000	1000	1000	1500
应用场合					
输送介质	清洁、无固体或颗粒物、无粘性、无腐蚀性、化学中性的清水				
介质温度（℃）	-10 — 90				
性能参数					
电机等级	-	-	IE2	IE3	-
最大承压（bar）	8				
最大扬程(m)	31.4	32	32	32	40.3
最大流量(m3/h)	9.6	10.8	10.8	10.8	11.7
进口尺寸(mm)	32	32	32	32	32
出口尺寸(mm)	25	25	25	25	25
重量 (kg)	13.4	13.4	13.8	13.8	19.6
材 质					
泵 体	不锈钢				
叶 轮	不锈钢				
轴	不锈钢				
密 封	石墨/陶瓷				

产品结构及尺寸

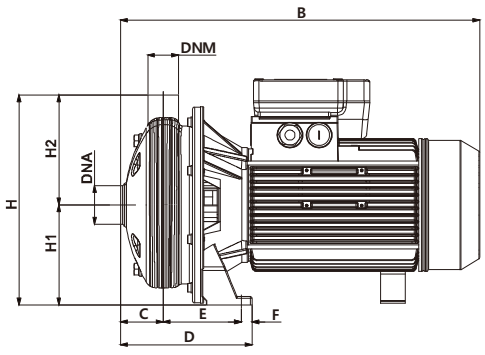

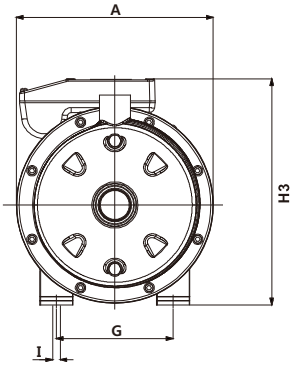

型号	A	B	C	D	E	F	G	H	H1	H2	H3	ø I	DNA	DNM	包装尺寸			重量	数量/托盘
															L/A	L/B	H	（Kg）	
KI 30/90 M	214	337	53	143,5	90,5	13	130	232	108	124	-	9	G11/4"	G1"	400	240	275	13,4	27
KI 30/120 M	214	337	53	143,5	90,5	13	130	232	108	124	-	9	G11/4"	G1"	400	240	275	13,4	27
KI 30/120 T	214	354	53	143,5	90,5	13	130	232	108	124	-	9	G11/4"	G1"	400	240	275	13,8	27
KI 40/120 M	236	432	53	146,5	93,5	13	140	252	120	132	272	9	G11/4"	G1"	500	300	315	19,6	18

DAB PUMPS LTD.
Unit 4 and 5, Stortford Hall Industrial Park,
Dunmow Road,
Bishops Stortford,
Herts
Cm23 5GZ - UK
salesuk@dwtgroup.com

DAB PUMPS B.V.
Albert Einsteinweg, 4
5151 DL Drunen - Nederland
info.netherlands@dwtgroup.com

DWT South Africa
Podium at Menlyn,
3rd Floor, Unit 3001b, 43 Ingersol Road,
C/O Lois and Atterbury street,
Menlyn, Pretoria, 0181-South-Africa
info.sa@dwtgroup.com

DAB PUMPS B.V.
Brusselstraat 150
B-1702 Groot-Bijgaarden - Belgium
info.belgium@dwtgroup.com

DAB PUMPEN DEUTSCHLAND GmbH
Tackweg 11
D - 47918 Tönisvorst - Germany
info.germany@dwtgroup.com

DAB PUMPS POLAND Sp.zo.o.
Mokotow Marynarska
ul. Post pu 15C
02-676 Warszawa - Poland

PUMPS AMERICA,INC.DAB PUMPS DIVISION
3226 Benchmark Drive
Ladson, SC 29456 - USA
info.usa@dwtgroup.com

DAB PUMPEN IBERICA S.L.
Avenida de Castilla nr.1 Local 14
28830 - San Fernando De Henares - Madrid
Spain
info.spain@dwtgroup.com

DAB UKRAINE Representative Office
Regus Horizon Park
4 M. Hrinchenka St, suit 147
03680 Kiev - Ukraine

OOO DWT GROUP
Novgorodskaya str, 1, bld G, office 308
127576 Moscow - Russia
info.russia@dwtgroup.com

DAB PUMPS CHINA
No.40 Kaituo Road, Qingdao Economic &
Technological
Development Zone
Qingdao City, Shandong Province - China
PC:266500
info.china@dwtgroup.com

DAB PRODUCTION HUNGARY KFT.
H-8800
Nagykanizsa, Buda Erno u.5
Hungary

Ed.8/17 cod.60186497

戴博水泵（青岛）有限公司
山东青岛经济开发区开拓路40号
热线电话：400 186 8280
www.dabpumps.cn